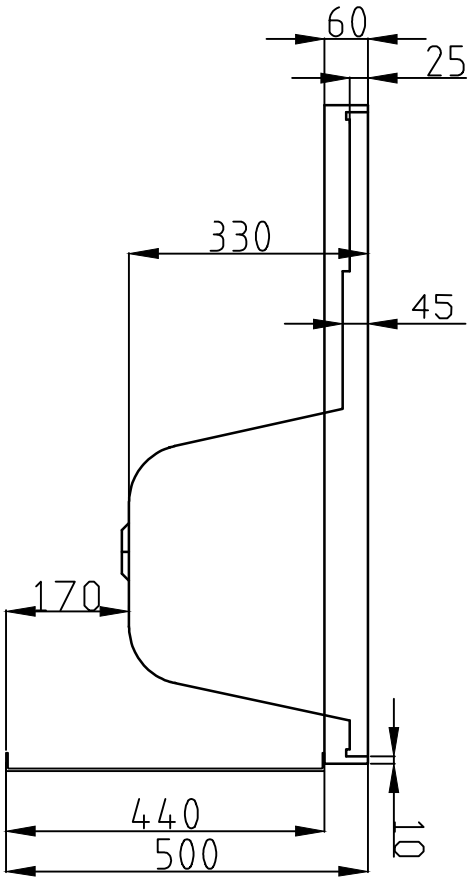
60
25
330
45
170
440
500
10

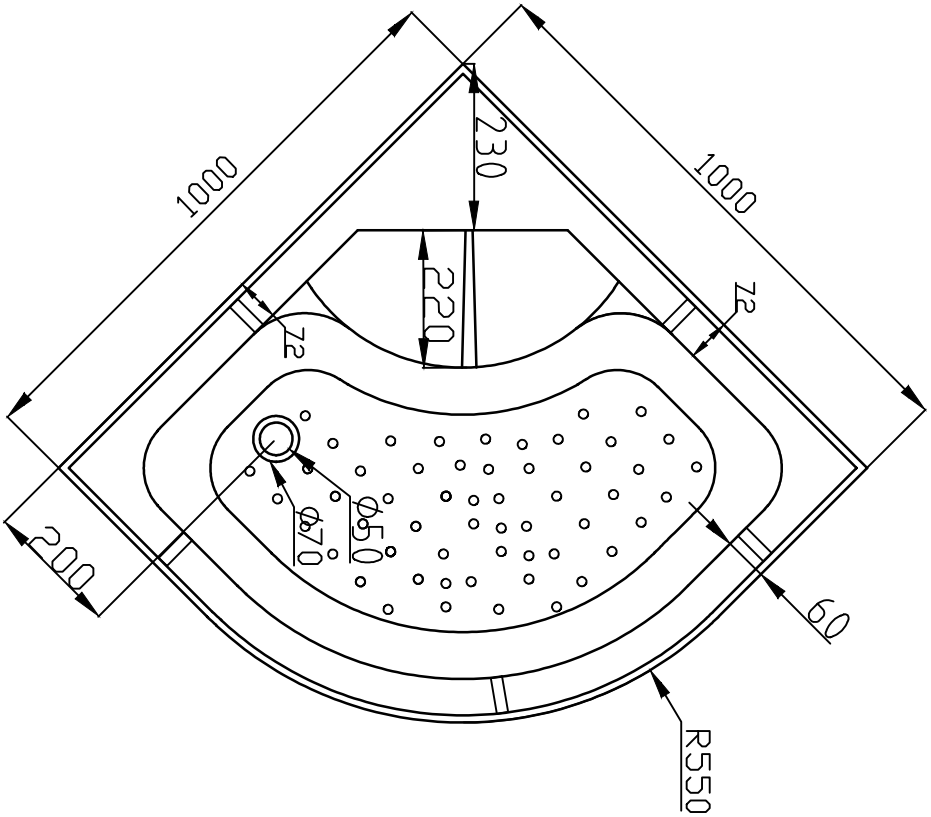
1000
1000
230
220
72
72
Φ70
Φ50
200
60
R550